COMPACT 8 W
COMPACT 10 / 12

PRODUCTIVIDAD EXCEPCIONAL

- Capacidad de carga hasta 450 kg (C 8 W et C 10)
- Traslación a altura máxima
- Misma capacidad de carga tanto para uso en interior y exterior
- Plataforma extensible
- Ancho de 1.20 m

ROBUSTA, FIABLE Y DE FÁCIL MANTENIMIENTO

- Alta autonomía de trabajo

COMPACT 8 W
COMPACT 10 / 12

PLATAFORMAS DE TIJERAS ELÉCTRICAS

DATOS **TÉCNICOS**

	COMPACT 8 W	COMPACT 10	COMPACT 12
Altura de trabajo	8.27 m	10.15 m	11.98 m
Altura de plataforma	6.27 m	8.15 m	9.98 m
Altura máxima de traslación	6.27 m	8.15 m	9.98 m
Capacidad máxima - interior	450 kg (3 pers.)	450 kg (2 pers.)	300 kg (2 pers.)
Capacidad máxima - exterior	450 kg (3 pers.)	450 kg (1 pers.)	300 kg (1 pers.)
Capacidad de elevación en la extensión	150 kg	150 kg	150 kg
A Largo plataforma	2.31 m	2.31 m	2.31 m
B Largo plataforma extendida	3.23 m	3.23 m	3.23 m
Largo (extensión)	0.92 m	0.92 m	0.92 m
C Ancho plataforma	1.2 m	1.2 m	1.2 m
E Altura replegada - barandillas plegadas	1.28 m	1.4 m	1.53 m
D Altura replegada - barandillas	2.14 m	2.26 m	2.39 m
F Ancho de transporte	1.2 m	1.2 m	1.2 m
G Longitud máxima	2.49 m	2.49 m	2.49 m
H Distancia entre ejes	1.86 m	1.86 m	1.86 m
I Altura al suelo	13 cm	13 cm	13 cm
Altura sobre el suelo - potholes bajados	2.5 cm	2.5 cm	2.5 cm
Velocidad de traslación	0.8 - 3.2 km/h	0.8 - 2.9 km/h	0.8 - 2.9 km/h
Pendiente máxima	23 %	23 %	23 %
Inclinación	3 °	2 °	2 °
Radio de giro exterior	2.5 m	2.5 m	2.5 m
Neumáticos no marcantes	15 x 5	15 x 5	15 x 5
Energia	24 V - 340 Ah	24 V - 340 Ah	24 V - 340 Ah (C 20)
Depósito hidráulico	25 l	25 l	27 l
Peso total	2 030 kg	2 330 kg	2 470 kg

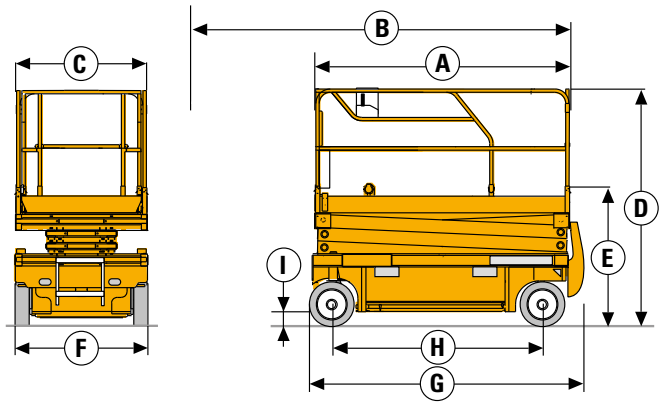

EQUIPAMIENTO **ESTÁNDAR**

> 2 ruedas motrices y directrices
> Neumáticos sólidos no marcantes
> Dispositivo liberador de frenos
> Cuadro de mandos móvil en la cesta
> Elevación y conducción proporcional
> Sistema de Gestión de Carga en plataforma
> Controlador de inclinación
> Fácil mantenimiento: componentes en un cajón
> Claxon
> Horómetro
> Motor 24 V DC
> Carga de batería con stop automático
> Indicador de carga de batería
> Válvula de descenso manual de emergencia de la plataforma
> Argollas de seguridad para arnés
> Dispositivo antibaches (potholes)
> Alojamientos integrados para entrada de horquillas de carretillas

OPCIONES Y ACCESORIOS

> Toma eléctrica auxiliar en cesta
> Aceite hidráulico biodegradable
> Baterías de tracción
> Baterías libres de mantenimiento
> Llenado centralizado de baterías
> Alarma de traslación
> Luz de flash
> Faro de trabajo
> Barandillas plegables

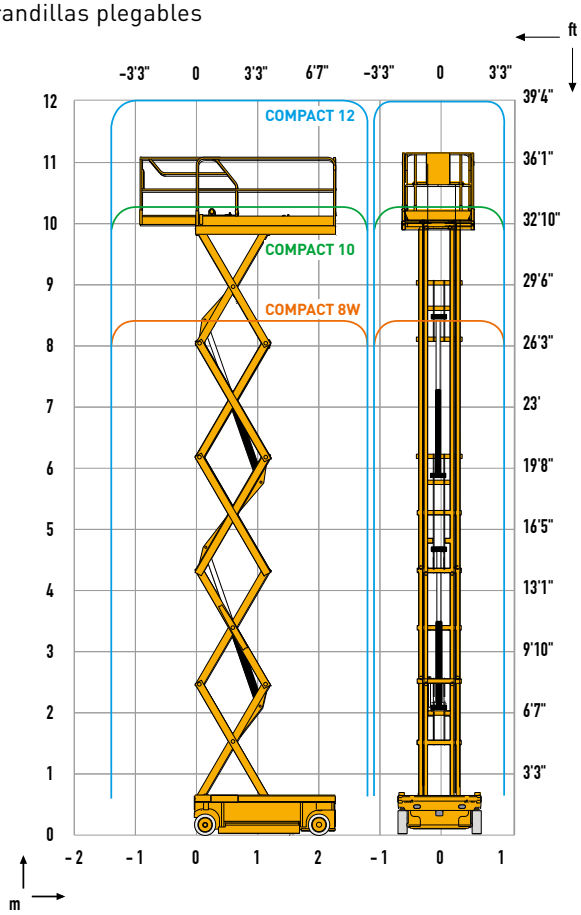

2420603480 · Documento no contractual · Nos reservamos el derecho de modificar las características técnicas de este documento sin previo aviso · 08/2019

La Péronnière - BP 9 - 42152 L'Horme - France · Tel: +33 (0)4 77 29 24 24 · Fax: +33 (0)4 77 29 43 95 ·
haulotte@haulotte.com · **www.haulotte.com**

Haulotte
LET'S DARE TOGETHER